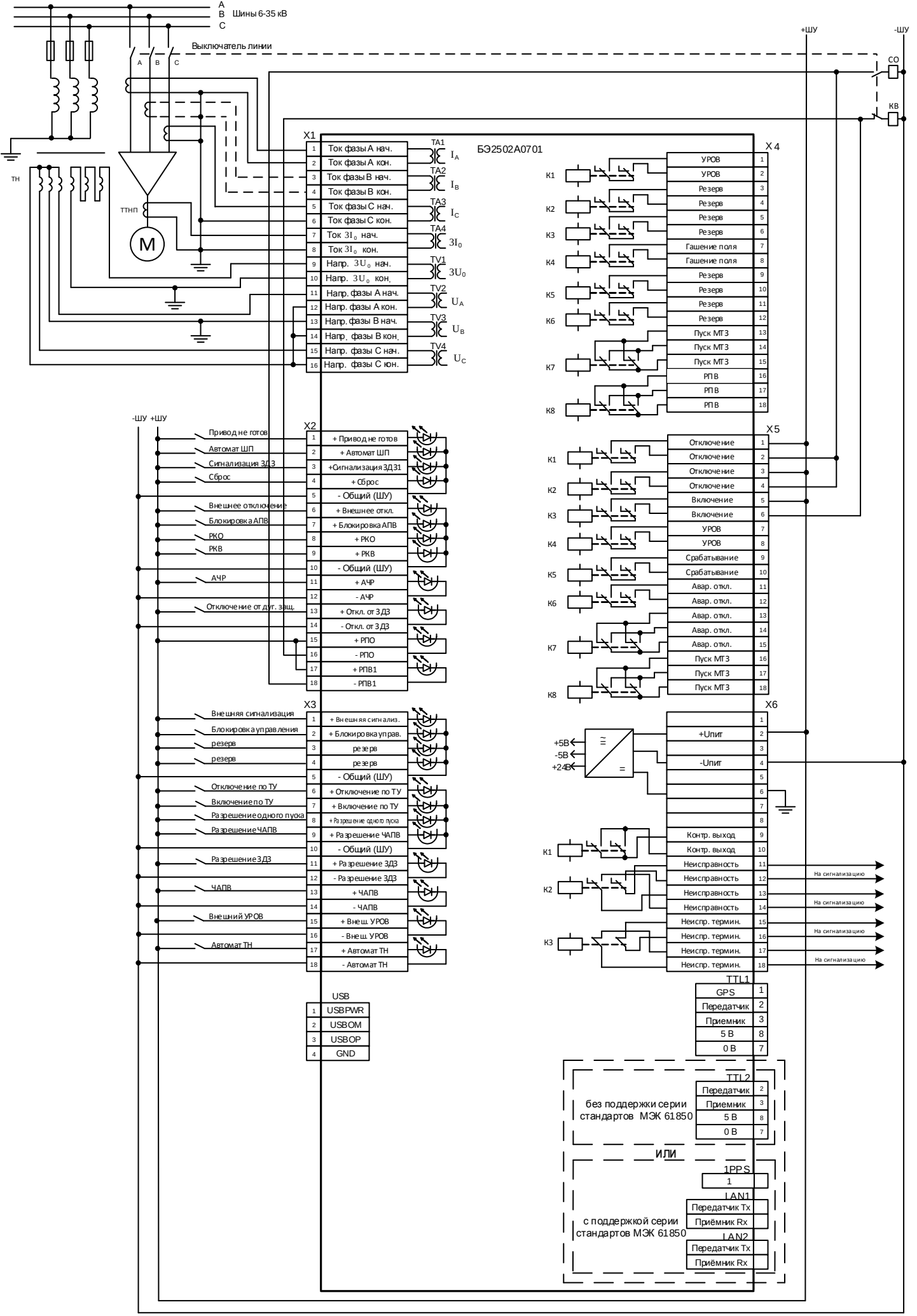
A
B
C
Шины 6-35 кВ
Выключатель линии
A
B
C
ТН
ТТНП
M
+ШУ
-ШУ
СО
КВ
X1
БЭ2502А0701
1 Ток фазы А нач.
2 Ток фазы А кон.
3 Ток фазы В нач.
4 Ток фазы В кон.
5 Ток фазы С нач.
6 Ток фазы С кон.
7 Ток 3I0 нач.
8 Ток 3I0 кон.
9 Напр. 3U0 нач.
10 Напр. 3U0 кон.
11 Напр. фазы А нач.
12 Напр. фазы А кон.
13 Напр. фазы В нач.
14 Напр. фазы В кон.
15 Напр. фазы С нач.
16 Напр. фазы С кон.
TA1 IA
TA2 IB
TA3 IC
TA4 3I0
TV1 3U0
TV2 UA
TV3 UB
TV4 UC
X4
К1 УРОВ 1
К1 УРОВ 2
К2 Резерв 3
К2 Резерв 4
К3 Резерв 5
К3 Резерв 6
К4 Гашение поля 7
К4 Гашение поля 8
К5 Резерв 9
К5 Резерв 10
К6 Резерв 11
К6 Резерв 12
К7 Пуск МТЗ 13
К7 Пуск МТЗ 14
К7 Пуск МТЗ 15
К8 РПВ 16
К8 РПВ 17
К8 РПВ 18
-ШУ +ШУ
X2
Привод не готов
Автомат ШП
Сигнализация ЗДЗ
Сброс
Внешнее отключение
Блокировка АПВ
РКО
РКВ
АЧР
Отключение от дуг. защ.
1 + Привод не готов
2 + Автомат ШП
3 +Сигнализация ЗДЗ1
4 + Сброс
5 - Общий (ШУ)
6 + Внешнее откл.
7 + Блокировка АПВ
8 + РКО
9 + РКВ
10 - Общий (ШУ)
11 + АЧР
12 - АЧР
13 + Откл. от ЗДЗ
14 - Откл. от ЗДЗ
15 + РПО
16 - РПО
17 + РПВ1
18 - РПВ1
X5
К1 Отключение 1
К1 Отключение 2
К2 Отключение 3
К2 Отключение 4
К3 Включение 5
К3 Включение 6
К4 УРОВ 7
К4 УРОВ 8
К5 Срабатывание 9
К5 Срабатывание 10
К6 Авар. откл. 11
К6 Авар. откл. 12
К7 Авар. откл. 13
К7 Авар. откл. 14
К7 Авар. откл. 15
К8 Пуск МТЗ 16
К8 Пуск МТЗ 17
К8 Пуск МТЗ 18
X3
Внешняя сигнализация
Блокировка управления
резерв
резерв
Отключение по ТУ
Включение по ТУ
Разрешение одного пуска
Разрешение ЧАПВ
Разрешение ЗДЗ
ЧАПВ
Внешний УРОВ
Автомат ТН
1 + Внешняя сигнализ.
2 + Блокировка управ.
3 резерв
4 резерв
5 - Общий (ШУ)
6 + Отключение по ТУ
7 + Включение по ТУ
8 + Разрешение одного пуска
9 + Разрешение ЧАПВ
10 - Общий (ШУ)
11 + Разрешение ЗДЗ
12 - Разрешение ЗДЗ
13 + ЧАПВ
14 - ЧАПВ
15 + Внеш. УРОВ
16 - Внеш. УРОВ
17 + Автомат ТН
18 - Автомат ТН
X6
+5В
-5В
+24В
2 +Uпит
4 -Uпит
К1 Контр. выход 9
К1 Контр. выход 10
К2 Неисправность 11
К2 Неисправность 12
К2 Неисправность 13
К2 Неисправность 14
К3 Неиспр. термин. 15
К3 Неиспр. термин. 16
К3 Неиспр. термин. 17
К3 Неиспр. термин. 18
На сигнализацию
На сигнализацию
На сигнализацию
На сигнализацию
USB
1 USBPWR
2 USBOM
3 USBOP
4 GND
TTL1
GPS 1
Передатчик 2
Приемник 3
5 В 8
0 В 7
без поддержки серии стандартов МЭК 61850
TTL2
Передатчик 2
Приемник 3
5 В 8
0 В 7
ИЛИ
с поддержкой серии стандартов МЭК 61850
1PPS
1
LAN1
Передатчик Tx
Приёмник Rx
LAN2
Передатчик Tx
Приёмник Rx